Паспорт

HL660E

Назначение:
Дождеприемник предназначен для установки в отмостке здания, для отвода в ливневую канализацию осадков из наружных ливнестоков.

Описание:
HL660E - дождеприемник с вертикальным выпуском DN110/125, с корпусом из ПП, и упрощенным кольцом из ПП под трубы наружных ливнестоков Ø75/90/100/110 мм, с листвоуловителем для предотвращения попадания в канализацию посторонних предметов, с незамерзающим запахозапирающим устройством, и лючком для прочистки.

Комплектация:

1. Корпус трапа из ПП с упрощенным кольцом из ПП, с вертикальным выпуском DN110/125.
2. Листвоуловитель.
3. Лючок-прочистка.
4. Незамерзающее запахозапирающее устройство.

Технические характеристики:

Тип	*Присоединительные размеры*	*Пропускная способность*	*Вес*
HL660E	DN110/125	6,6 л/с	800 г

Рабочая температура	от -50 до +100 ^{o}C
Срок службы	не менее 50 лет

Особенности монтажа:
1. Трап монтируется в отмостку здания под местом организации наружного ливнестока.
2. Упрощенное кольцо предназначено для вырезания в нем отверстия нужного диаметра, и позволяют соединить с трапом трубу наружного ливнестока одного из указанных размеров. Нижний обрез трубы должен входить в корпус трапа на 30-50 мм.
3. Выпускной патрубок трапа HL660E предназначен для соединения с любой канализационной раструбной трубой из ПВХ или ПП (REHAU, WAVIN и т.д.). Если для ливневой канализации применяются стальная или чугунная безраструбная труба (SML), необходимо использовать переходник с ПП/ПВХ на Чугун/Сталь.
4. При необходимости обогрева корпуса трапа используется комплект для электрообогрева HL609.

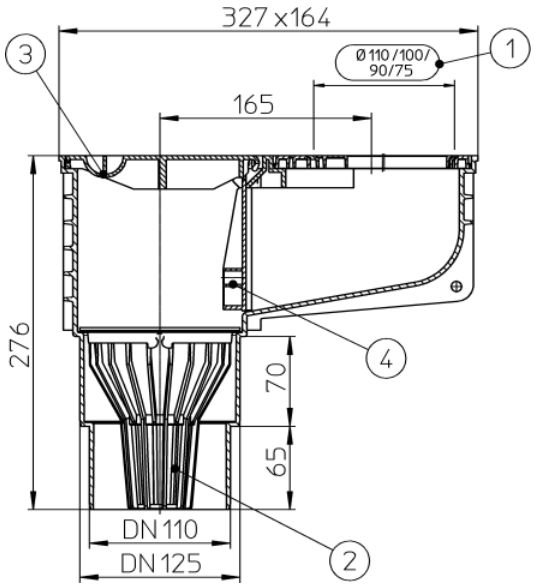

HL660E